METROPOLE Equipements
ZA Les Portes du Vexin
34, Rue Ampère – 95300 ENNERY
Tél. 01 83 62 09 66 – Fax 09 55 80 69 72
contact@metropole-equipements.com
www.metropole-equipements.com

FICHE TECHNIQUE / NOTICE INSTALLATION

Kora

CARACTERISTIQUES

	Version	Nb LED	Orientation faisceau	Angle	Couleur source lumineuse	Flux lumineux [lm] Typ.	Flux lumineux [lm] Min.	Eclairage dans l'axe [lux] H=1m	Eclairage dans l'axe [lux] H=2m	Durée groupe optique* [heures]	Indice rendu chromat.	Caractéristiques alimentation: Tension entrée[V]	Caractéristiques alimentation: Puissance absorbée [W]	Caractéristiques thermique[°C]: Temp. stockage	Caractéristiques thermique[°C]: Temp. utilisation	Poids [g]
	7W	**7**	**Fixe**	**38°**	Blanc chaud 2800÷3200°K	**360**	**310**	**2000**	**500**	**>25000**	**70÷80**	**230V±15% AC**	**10**	**-40÷ +60**	**-20÷ +40**	**140**
					Blanc froid 6000÷6500°K	**530**	**450**	**3100**	**775**							
	7W	**7**	**Orientable**	**38°**	Blanc chaud 2800÷3200°K	**360**	**310**	**2000**	**500**	**>25000**	**70÷80**	**230V±15% AC**	**10**	**-40÷ +60**	**-20÷ +40**	**170**
					Blanc froid 6000÷6500°K	**530**	**450**	**3100**	**775**							
	10W	**6**	**Fixe**	**25°**	Blanc chaud 2800÷3200°K	**420**	**360**	**3200**	**800**	**>25000**	**70÷80**	**230V±15% AC**	**10**	**-40÷ +60**	**-20÷ +40**	**370**
					Blanc neutre 4000÷4500°K	**470**	**400**	**3500**	**825**							
					Blanc froid 6000÷6500°K	**570**	**490**	**4300**	**1075**							
				40°	Blanc chaud 2800÷3200°K	**420**	**360**	**1800**	**450**							
					Blanc neutre 4000÷4500°K	**470**	**400**	**2000**	**500**							
					Blanc froid 6000÷6500°K	**570**	**490**	**2400**	**600**							
				60°	Blanc chaud 2800÷3200°K	**390**	**330**	**350**	**88**							
					Blanc neutre 4000÷4500°K	**420**	**360**	**380**	**94**							
					Blanc froid 6000÷6500°K	**510**	**430**	**460**	**115**							
				140°	Blanc chaud 2800÷3200°K	**360**	**300**	**-**	**-**							
					Blanc neutre 4000÷4500°K	**390**	**330**	**-**	**-**							
					Blanc froid 6000÷6500°K	**480**	**410**	**-**	**-**							
	15W	**6**	**Fixe**	**60°**	Blanc chaud 2800÷3200°K	**540**	**460**	**490**	**122**	**>25000**	**70÷80**	**230V±15% AC**	**15**	**-40÷ +60**	**-20÷ +40**	**390**
					Blanc neutre 4000÷4500°K	**585**	**500**	**540**	**135**							
					Blanc froid 6000÷6500°K	**710**	**610**	**650**	**162**							
				140°	Blanc chaud 2800÷3200°K	**500**	**430**	**-**	**-**							
					Blanc neutre 4000÷4500°K	**550**	**470**	**-**	**-**							
					Blanc froid 6000÷6500°K	**670**	**570**	**-**	**-**							
	15W	**12**	**Fixe**	**38°**	Blanc chaud 2800÷3200°K	**480**	**410**	**3260**	**815**	**>25000**	**70÷80**	**230V±15% AC**	**15**	**-40÷ +60**	**20÷ +40**	**310**
					Blanc froid 6000÷6500°K	**620**	**530**	**4260**	**1065**							
				60°	Blanc chaud 2800÷3200°K	**480**	**410**	**1300**	**325**							
					Blanc froid 6000÷6500°K	**620**	**530**	**2100**	**525**							
	15W	**12**	**Orientable**	**38°**	Blanc chaud 2800÷3200°K	**480**	**410**	**3260**	**815**	**>25000**	**70÷80**	**230V±15% AC**	**15**	**-40÷ +60**	**20÷ +40**	**350**
					Blanc froid 6000÷6500°K	**620**	**530**	**4260**	**1065**							
				60°	Blanc chaud 2800÷3200°K	**480**	**410**	**1300**	**325**							
					Blanc froid 6000÷6500°K	**620**	**530**	**2100**	**525**							

** Durée avec diminution du flux lumineux de 30%*

VER 1.5		**Approved**		**Approved**
3 / 05 / 2010		**TEC**		**AQ**

METROPOLE Equipements
ZA Les Portes du Vexin
34, Rue Ampère – 95300 ENNERY
Tél. 01 83 62 09 66 – Fax 09 55 80 69 72
contact@metropole-equipements.com
www.metropole-equipements.com

ATTENTION: NE JAMAIS RACCORDER l'alimentation sur le secteur 220V sans avoir raccordé la lampe à led.

Nota 1:Version 10W avec angle 25° disponible sur demande
Nota 2:Version 15W avec angle 25° et 40 ° disponible sur demande
Nota 3: Kit avec lampe et alimentation
.

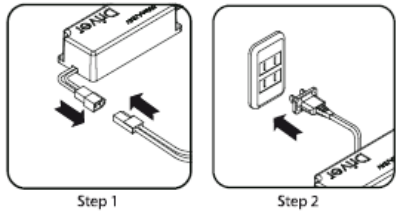

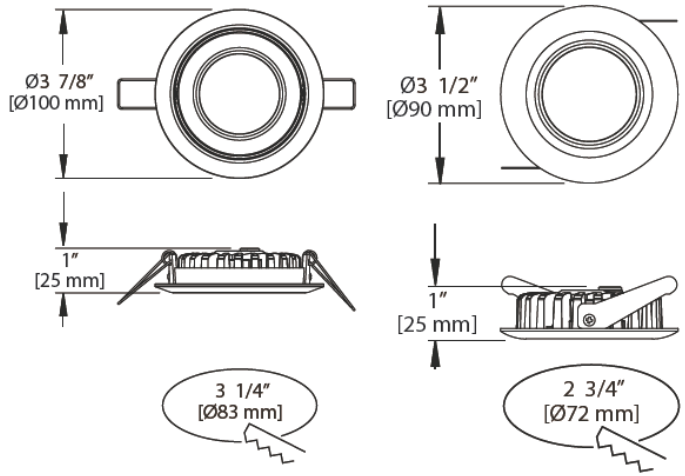

Fig.1 Dimensions version 7 LED orientable et fixe

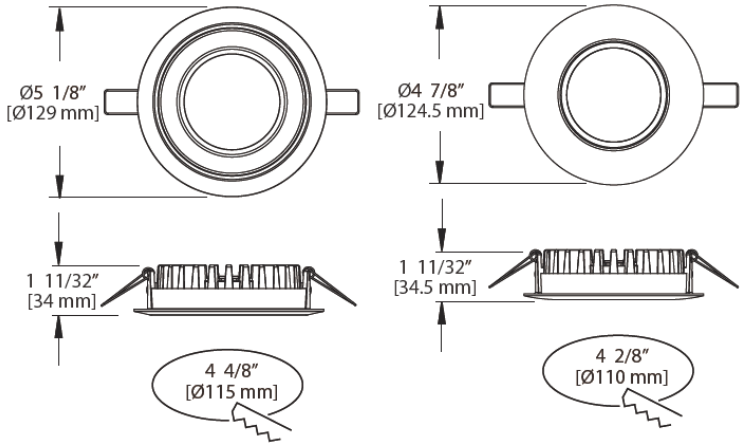

Fig.2 Dimensions version 12 LED orientable et fixe.

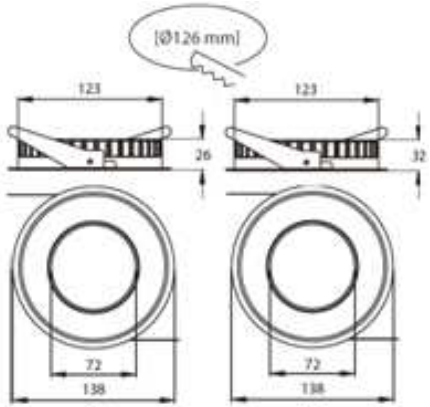

Fig.3 Dimensions version 6 LED fixe.

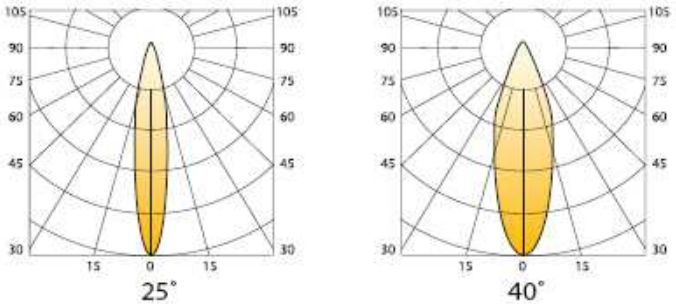

Fig.4 Diagramme photométrique version 6 LED.

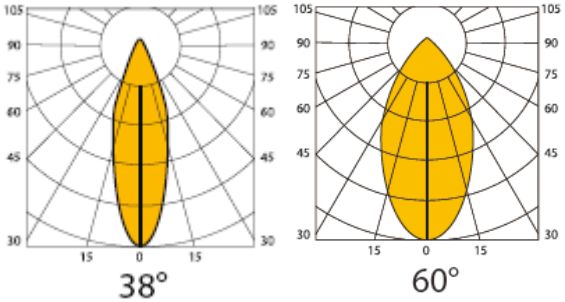

Fig.5 Diagramme photométrique version 7 et 12 LED.

VER 1.5		**Approved**		**Approved**
3 / 05 / 2010		**TEC**		**AQ**