MÉTROPOLE EQUIPEMENTS
Solutions Urbaines Professionnelles

POTELET • GORGE
• *AMOVIBLE*

recyclable

garantie anti-corrosion 15 ans

garantie résistance aux UV

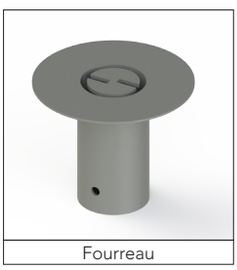

Fourreau

- **Matériau :** acier apte à la galvanisation.
- **Spécificités :**
  . Tête plane en acier avec angles arrondis, soudée au corps du potelet, soudure meulée et poncée.
  . Gorge de 20 pour le 101,6 et 15 pour le 76,1 mm, postformée par pression à chaud.
  . Platine de stabilisation Ø 200 x ép.10 mm (angle arrondi).
  . Condamnation mécanique par came avec ressort de rappel.
  . Serrure EMKA avec △ de 11 mm.
  . Ouverture par clé △ (fournie).
- **Fixation :** fourreau à sceller, aux normes handicapés, avec contre-platine Ø 200 mm facilitant la pose.
- **Traitement de surface :** traitement anticorrosion, galvanisation à chaud des produits finis dans un bain en fusion à une température de 450°C. Apport d'une couche de zinc de 70 à 80 microns, longévité moyenne de 25 à 30 ans.
- **Finition :** Thermolaquage, coloration, poudre polyester thermodurcissable cuite au four à 180°C, teinte au choix suivant notre nuancier RAL. Les peintures en poudre sont sans solvant et présentent une excellente résistance aux UV.

Autres Modèles

. Gorge à sceller ou sur platine.
. Gorge P.M.R à tête blanche, à sceller, amovible ou sur platine.

Diamètre* (D x ép.)	Hauteur Totale* (H)	Hauteur hors sol préconisée (h)	Référence
Ø 76,1 x 3,2	1363	1200	ME-1034-S-S
Ø 76,1 x 3,2	1163	1000	ME-1034-X-X
Ø 76,1 x 3,2	1063	900	ME-1034-G-G
Ø 76,1 x 3,2	963	800	ME-1034-E-E
Ø 101,6 x 3,6	1363	1200	ME-1003-T-T
Ø 101,6 x 3,6	1163	1000	ME-1003-G-1-1
Ø 101,6 x 3,6	1063	900	ME-1003-G-G
Ø 101,6 x 3,6	963	800	ME-1003-E-E
*Toutes les dimensions sont en mm.			

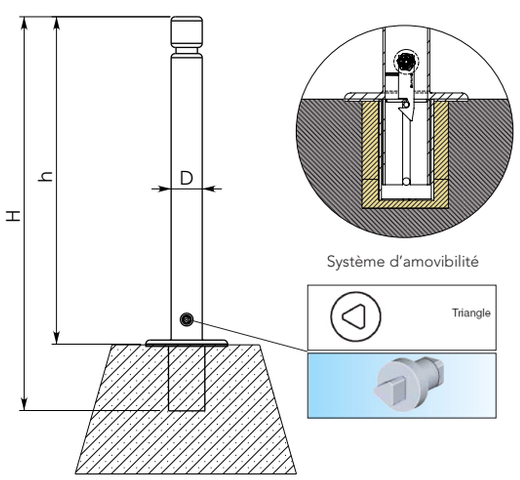

AUX NORMES HANDICAPÉS

Répond aux nouvelles normes suivant l'arrêté du 18 septembre 2012.
Applicable au 1er Avril 2013.

DISTRIBUÉ PAR

La reproduction totale ou partielle des images, textes et illustrations est interdite sans notre autorisation, photos non contractuelles. Mise à jour juillet 2014.