MÉTROPOLE EQUIPEMENTS

# Bancs

## BANCS SILAOS® (ACIER & BOIS)

### CARACTÉRISTIQUES TECHNIQUES

> Deux longueurs : 1200 mm ou 1800 mm (pour les versions 1800 mm, renfort de l'assise par la présence d'un berceau)
> Profondeur d'assise : 400 mm
> Hauteur hors tout : 866 mm
> Hauteur assise : 440 mm
> Structure acier :
- piétements : tubes acier 30 x 50 mm ép. 2 mm
- accoudoirs et pattes de fixation : 30 x 10mm, ép. 10 mm

> Structure bois - Lames de chêne :
- largeur 115 mm, ép. 36 mm, densité 700 kg/m$^3$
- 2 finitions au choix de lasures formulés à l'eau (Chêne clair ou acajou)
- Toutes les lames de bois sont pré-percées pour faciliter le montage des produits

### RECOMMANDATIONS DE POSE

> Fixation sur platines, tiges d'ancrage fournies
> Prêt à monter

### RÉFÉRENCES

| | Longueur | *Finition chêne clair ou acajou* |
|---|---|---|
| Sans accoudoirs | 1200 mm | **594001** |
| | 1800 mm | **594003** |
| Accoudoirs Arc | 1200 mm | **594006** |
| | 1800 mm | **594008** |
| Accoudoirs Classique | 1200 mm | **594016** |
| | 1800 mm | **594018** |

### SCHÉMA

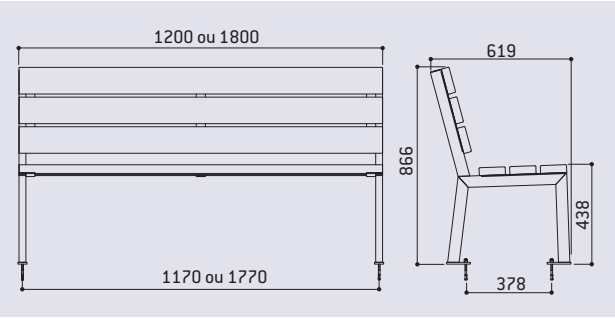


### FINITION - PEINTURE

> Acier peint sur zinc selon nos coloris
> Chêne finition lasuré acajou ou chêne clair

*Accoudoirs Arc*

*Sans accoudoirs*

*Accoudoirs Classique*

Nos couleurs standard

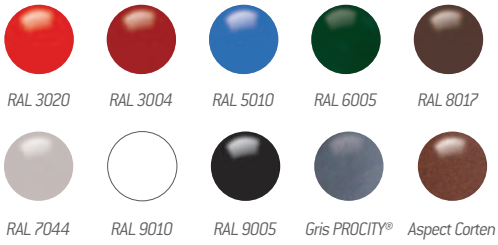

*RAL 3020* *RAL 3004* *RAL 5010* *RAL 6005* *RAL 8017*

*RAL 7044* *RAL 9010* *RAL 9005* *Gris PROCITY®* *Aspect Corten*

Finition bois

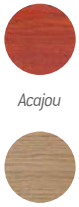

*Acajou*

*Chêne clair*